SCHERENHUBWAGEN MANUELL AUS ROSTFREIER STAHL KG 1000 TMS-80 LIFT 800 MM

Ausführung	**CTI6001**: Sandgestrahltes Edelstahl-Finish, für den **Lebensmittelbereich** **CTI6002**: Sandgestrahltes Edelstahl-Finish, für den **pharmazeutischen Bereich**
Maße mm	550 x 1500 H 1190
Gabelabmessungen mm	1150 x 550
Kapazität kg	1000
Hubhöhe mm	115/800
Lenkräder	Nylon-Polyurethan
Vordere Doppelladerolle	Nylon-Polyurethan
Seitliche Stabilisierungsrollen	Teflon
Antrieb	Manuelle
Heben	Manuelle
Gewicht kg	110
Material	Rostfreier Stahl AISI 304

BEZEICHNUNG:

Scherenhubwagen mit manuellem Pantographenhub bis zu 800 mm, um die Ware auf der idealen Höhe zu positionieren und den Kraftaufwand des Bedieners beim Kommissionieren und Ablegen der Ware zu reduzieren. Es ist vollständig aus Edelstahl AISI 304 gebaut (einschließlich der Hebepumpe und der Hydraulikkomponenten) und eignet sich für den Einsatz in feuchten und korrosiven Umgebungen, in denen eine einwandfreie Reinigung und Hygiene erforderlich sind, und um Korrosionsprobleme im Zusammenhang mit der Verwendung von Säuren und Salzlösungen zu lösen. Die Lager sind wasserdicht und die Buchsen bestehen aus Polyamidmaterial, wie es von der Lebensmittelindustrie gefordert wird. Optimal für den Einsatz in der Lebensmittel-, Chemie- und Pharmaindustrie. Widerstandsfähig, einfach zu handhaben und mit einem ergonomischen Design erfüllt es die strengsten Hygieneanforderungen, da es durch regelmäßiges Hochdruckwaschen desinfiziert werden kann. Erhältlich in der Edelstahlversion AISI 316.

TECHNISCHE EIGENSCHAFTEN:

- Rahmen beständig gegen aggressive und korrosive Umgebungen
- Ergonomische Deichsel, robuste und unverwüstliche Struktur
- Gebaut, um mit einem Hochdruckreiniger gewaschen und desinfiziert zu werden, wodurch das Risiko einer mikrobiologischen Kontamination verringert wird
- Hygiene und einfacher Zugang zu Komponenten (Reinigungs- und Wartungskosten reduziert)
- Einfach zu manövrieren, schnelles Anheben auf die gewünschte Arbeitshöhe
- Maximale Seitenstabilität bei angehobenen Gabeln
- Behandlung Edelstahl-Finish mit Glasmikrokugeln 70-110 Mikrometer

OPTIONEN:

- Edelstahl AISI 316
- Rahmen nach Maß für die Handhabung von Sonderlasten
- Nicht standardmäßige Gabellänge und -breite
- Behandlung für den pharmazeutischen Sektor oder für Reinräume: satiniertes Edelstahl-Finish

Rollawaycontainer.com srl
Via Luigi Cadorna, 56 - 58
30020 Fossalta di Piave - Venezia (Italia)

Tel. 0421 67358
Fax 0421 306462
info@rollawaycontainer.com

TECHNISCHES DESIGN:

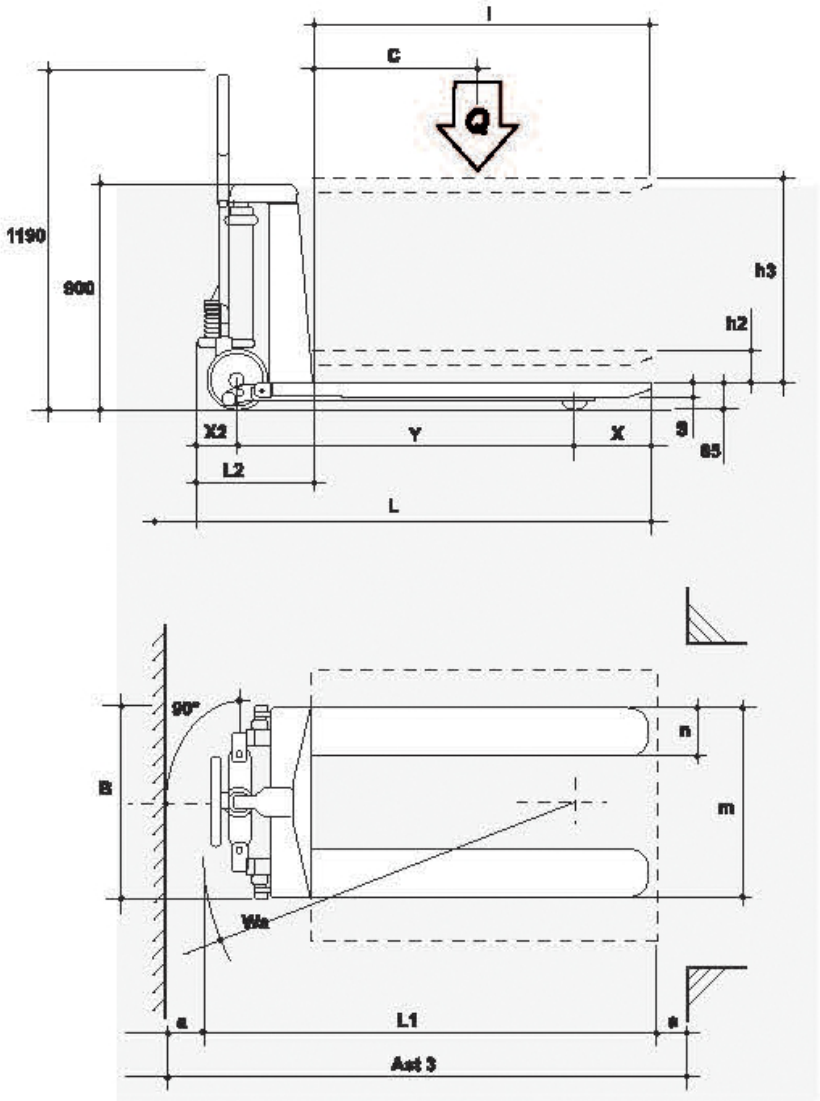

Q	t	1.0
C	mm	600
I	mm	1.150
L	mm	1.500
X	mm	155
X2	mm	115
Y	mm	1.230
L2	mm	350
L1	mm	1.750
M	mm	550
N	mm	170
B	mm	550
S	mm	45
H2	mm	95
H3	mm	715
A	mm	100
WA	mm	1.320
AST3	mm	1.520
PESO	Kg	110

Rollawaycontainer.com srl
Via Luigi Cadorna, 56 - 58
30020 Fossalta di Piave - Venezia (Italia)

Tel. 0421 67358
Fax 0421 306462
info@rollawaycontainer.com