HOCHHUBWAGEN ELEKTRISCH MIT HANDSCHUB AUS ROSTFREIER STAHL 10-SE 600 KG 1150 X 560 MM

Ausführung	**CEI2001**: Sandgestrahltes Edelstahl-Finish, für den **Lebensmittelbereich** **CEI2002**: Sandgestrahltes Edelstahl-Finish, für den **pharmazeutischen Bereich**
Maße mm	779 x 1740 H 2078
Gabelabmessungen mm	1150 x 560
Kapazität kg	600
Hubhöhe mm	1650
Lenkräder	Nylon-Polyurethan
Vordere Doppelladerolle	Nylon-Polyurethan
Antrieb	Manuelle
Heben	Elektrisch
Gewicht kg	320
Material	Rostfreier Stahl AISI 304

BEZEICHNUNG:

Hochhubwagen elektrisch aus Edelstahl AISI 304 gefertigter halbelektrischer Heber, geeignet für den Einsatz in feuchten und korrosiven Umgebungen, in denen einwandfreie Reinigung und Hygiene erforderlich sind, und um Korrosionsprobleme im Zusammenhang mit der Verwendung von Säuren und Salzlösungen zu lösen. Extrem leicht und einfach zu handhaben, entworfen und gebaut, um die manuelle Handhabung von Waren in aggressiven Umgebungen zu reduzieren und den Bedieneraufwand zu reduzieren. Optimal für den Einsatz in der Lebensmittel-, Chemie- und Pharmaindustrie. Widerstandsfähig und mit einem ergonomischen Design erfüllt es die strengsten Hygieneanforderungen und kann durch regelmäßiges Hochdruckwaschen desinfiziert werden.

TECHNISCHE EIGENSCHAFTEN:

- Rahmen beständig gegen aggressive und korrosive Umgebungen
- Ergonomische Deichsel, robuste und unverwüstliche Struktur
- Gebaut, um mit einem Hochdruckreiniger gewaschen und desinfiziert zu werden, wodurch das Risiko einer mikrobiologischen Kontamination begrenzt wird
- Hygiene und einfacher Zugang zu Komponenten (reduzierte Reinigungs- und Wartungskosten)
- Einfach zu manövrieren, schnelles Anheben, maximale Stabilität
- Simplex-Riser
- Bremssystem an einem Lenkrad
- Batterieladezustandsanzeige
- Instrumententafelabdeckung aus transparentem Kunststoff
- Schutzart IP65
- Kühlraumschutz -20 °
- NSF H1-zertifiziertes Hydrauliköl
- 12V 140Ah Semi-Traktions-Gel-Batterie, angeschlossen an ein an der Maschine installiertes Batterieladegerät
- Interner 12V 20A Stromgleichrichter
- Zum Aufladen wird ein Kabel mit Schuko-Steckdose mitgeliefert, das an das normale Stromnetz angeschlossen werden kann und in 20 Stunden vollständig aufgeladen ist (mit empfohlenem Anfangsladestrom von 12 A
- Behandlung mit Glasmikrokugeln 70-110 Mikron

OPTIONEN:

- Doppelte Laderollen
- Edelstahl AISI316
- Benutzerdefinierte Gabellänge
- Angepasste Gabelbreite und / oder externe Spurweite (FEM-Gabeln)
- Behandlung für den pharmazeutischen Sektor und für Reinräume: satiniertes Edelstahl-Finish

Rollawaycontainer.com srl
Via Luigi Cadorna, 56 - 58
30020 Fossalta di Piave - Venezia (Italia)

Tel. 0421 67358
Fax 0421 306462
info@rollawaycontainer.com

TECHNISCHES DESIGN:

Caratteristiche	1.1	Costruttore			Italiana Carrelli Elevatori srl	
	1.2	Modello			10-SE	
	1.3	Trazione			Manuale	
	1.4	Posizione operatore			a terra	
	1.5	Portata	Q	t	1	
	1.6	Baricentro del carico	c	mm	600	
	1.9	Interasse ruote	y	mm	1.230	
Pesi	2.1	Peso proprio inclusa batteria (vd riga 6.5)		kg	320	380
	2.2	Peso sull'asse con carico ant. / post.		kg	370 / 950	400 / 980
	2.3	Peso sull'asse senza carico ant. / post.		kg	200 / 120	230 / 150
Ruote Telaio	3.1	Gommatura			poliuretano	
	3.2	Dimensioni ruote anteriori		mm	175x40	
	3.3	Dimensioni ruote posteriori		mm	82x90	
	3.5	Numero ruote anteriori / posteriori (x = trazione)		n°	2 / 2	
	3.6	Carreggiata anteriore	b10	mm	683	
	3.7	Carreggiata posteriore	b11	mm	380	
Dimensioni Base	4.2	Altezza montante abbassato	h1	mm	2.078	1.978
	4.4	Corsa di sollevamento forche	h3	mm	1.560	2.810
	4.5	Altezza montante sfilato	h4	mm	2.078	3.340
	4.9	Altezza timone in posizione di guida min. / max.	h14	mm	724 / 1.223	
	4.15	Altezza forche abbassate	h13	mm	90	
	4.19	Lunghezza totale	l1	mm	1.740	
	4.20	Lunghezza incluso tallone forche	l2	m	590	
	4.21	Larghezza totale	b1/ b2	mm	779	
	4.22	Dimensioni forche	s/e/l	mm	55 / 180 / 1.150	
	4.25	Scartamento esterno forche	b5	mm	560	
	4.33	Larghezza corsia di lavoro con pallet 1000 x 1200 trasversale	Ast	mm	1.860	
	4.34	Larghezza corsia di lavoro con pallet 800 x 1200 longitudinale	Ast	mm	1.890	
	4.35	Raggio di curvatura	Wa	mm	1.313	
Prestazioni	5.2	Velocità di sollevamento con / senza carico		m/s	0,05 / 0,04	
	5.3	Velocità di discesa con / senza carico		m/s	0,19 / 0,13	
	5.11	Freno di esercizio			manuale	
Motori Elettrici	6.2	Motore di sollevamento, prestazione con S3 10%		kW	1,8	
	6.4	Voltaggio, capacità nominale batteria K5		V/Ah	12 / 140	
	6.5	Peso batteria		kg	36	
					* optional	

Die in 2 Spalten angezeigten Werte beziehen sich jeweils auf Simplex-Masten mit Hub bei 1650 mm bzw. Duplex-Masten mit Hub bei 2900 mm.

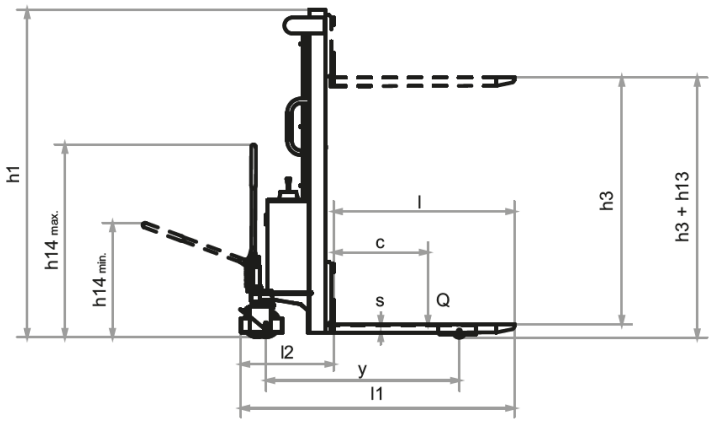

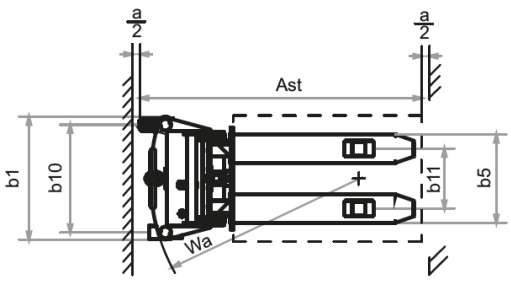

Rollawaycontainer.com srl
Via Luigi Cadorna, 56 - 58
30020 Fossalta di Piave - Venezia (Italia)

Tel. 0421 67358
Fax 0421 306462
info@rollawaycontainer.com