HANDHUBWAGEN AUS ROSTFREIER STAHL KG 2500 TM-20 1150 X 520 MM

Ausführung	**CTI4001**: Sandgestrahltes Edelstahl-Finish, für d**en Lebensmittelbereich** **CTI4002**: Sandgestrahltes Edelstahl-Finish, für den **pharmazeutischen Bereich**
Maße mm	520x1500 H 1215
Gabelabmessungen mm	1150x520
Kapazität kg	2500
Hubhöhe mm	115
Lenkräder	Nylon-Polyurethan
Vordere Doppelladerolle	Nylon-Polyurethan
Antrieb	Manuelle
Heben	Manuelle
Hebelsteuerung	3 Positionen
Gewicht kg	76/80
Material	Rostfreier Stahl AISI 304

BEZEICHNUNG:

Handhubwagen aus Edelstahl AISI 304 (einschließlich Hebepumpe und Hydraulikkomponenten), der für den Einsatz in feuchten und korrosiven Umgebungen geeignet ist, in denen eine einwandfreie Reinigung und Hygiene erforderlich sind, und um Korrosionsprobleme im Zusammenhang mit der Verwendung von Säuren und Salzlösungen zu lösen. Die Lager sind wasserdicht und die Buchsen bestehen aus Polyamidmaterial, wie es von der Lebensmittelindustrie gefordert wird. Optimal für den Einsatz in der Lebensmittel-, Chemie- und Pharmaindustrie. Widerstandsfähig, einfach zu handhaben und mit einem ergonomischen Design erfüllt es die strengsten Hygieneanforderungen, da es durch regelmäßiges Hochdruckwaschen desinfiziert werden kann. Erhältlich in der Edelstahlversion AISI 316.

TECHNISCHE EIGENSCHAFTEN:

- Rahmen beständig gegen aggressive und korrosive Umgebungen
- Ergonomische Deichsel, robuste und unverwüstliche Struktur
- Gebaut, um mit einem Hochdruckreiniger gewaschen und desinfiziert zu werden, wodurch das Risiko einer mikrobiologischen Kontamination begrenzt wird
- Hygiene und einfacher Zugang zu den Komponenten (reduzierte Reinigungs- und Wartungskosten)
- Einfach zu manövrieren, schnelles Anheben
- Maximale Stabilität
- Behandlung Edelstahl-Finish mit Glasmikrokugeln 70-110 Mikrometer

OPTIONEN:

- Edelstahl AISI 316
- Rahmen nach Maß für die Handhabung von Sonderlasten
- Benutzerdefinierte Gabellänge
- Nicht standardmäßige Gabelbreite und/oder äußere Spurweite
- Behandlung für den pharmazeutischen Sektor oder für Reinräume: Satiniertes Edelstahl-Finish

Rollawaycontainer.com srl
Via Luigi Cadorna, 56 - 58
30020 Fossalta di Piave - Venezia (Italia)

Tel. 0421 67358
Fax 0421 306462
info@rollawaycontainer.com

TECHNISCHES DESIGN:

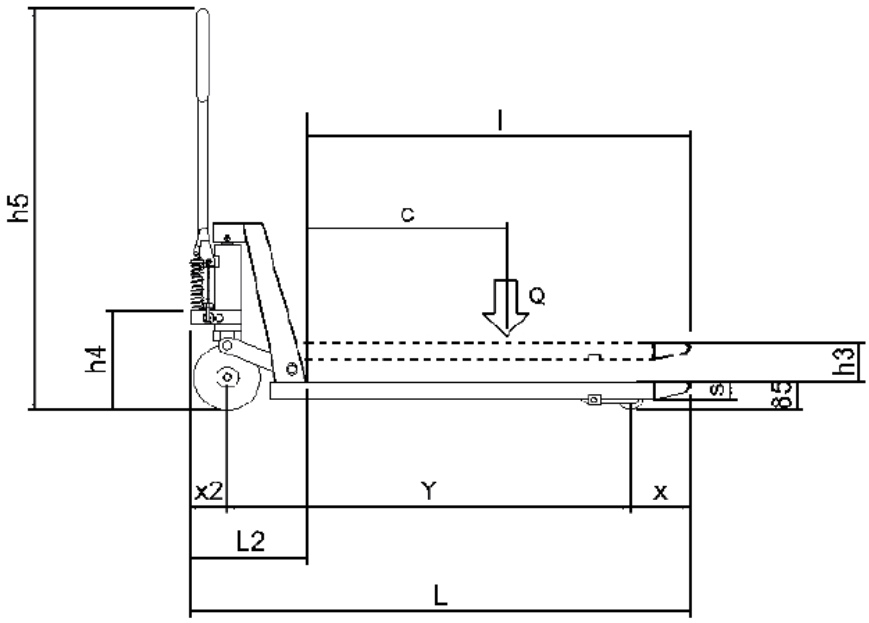

Q	t	2.0
C	mm	600
I	mm	1.150
L	mm	1.500
X	mm	180
X2	mm	150
Y	mm	1.200
L2	mm	350
L1	mm	1.500
M	mm	520
N	mm	165
B	mm	520
S	mm	50
H3	mm	115
H4	mm	300
H5	mm	1.215
A	mm	100
WA	mm	1.280
AST3	mm	1.700
PESO	Kg	76/80

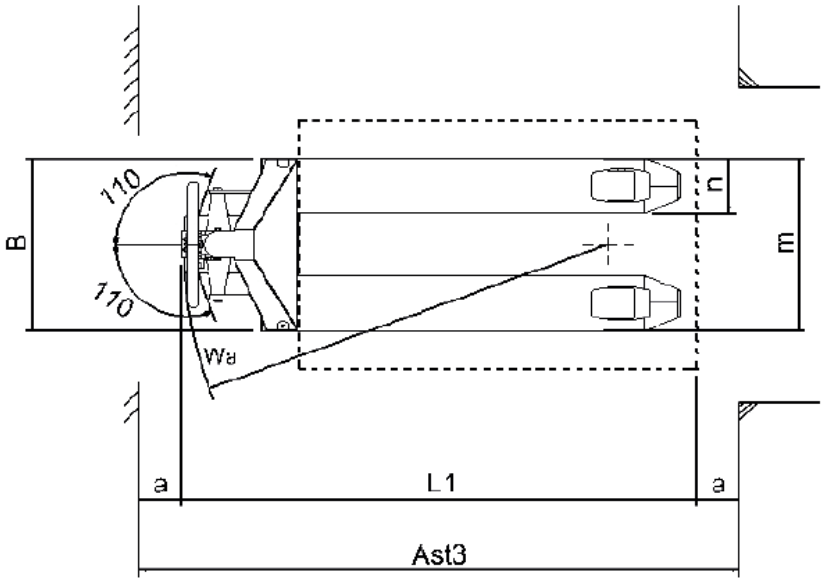

Rollawaycontainer.com srl
Via Luigi Cadorna, 56 - 58
30020 Fossalta di Piave - Venezia (Italia)

Tel. 0421 67358
Fax 0421 306462
info@rollawaycontainer.com